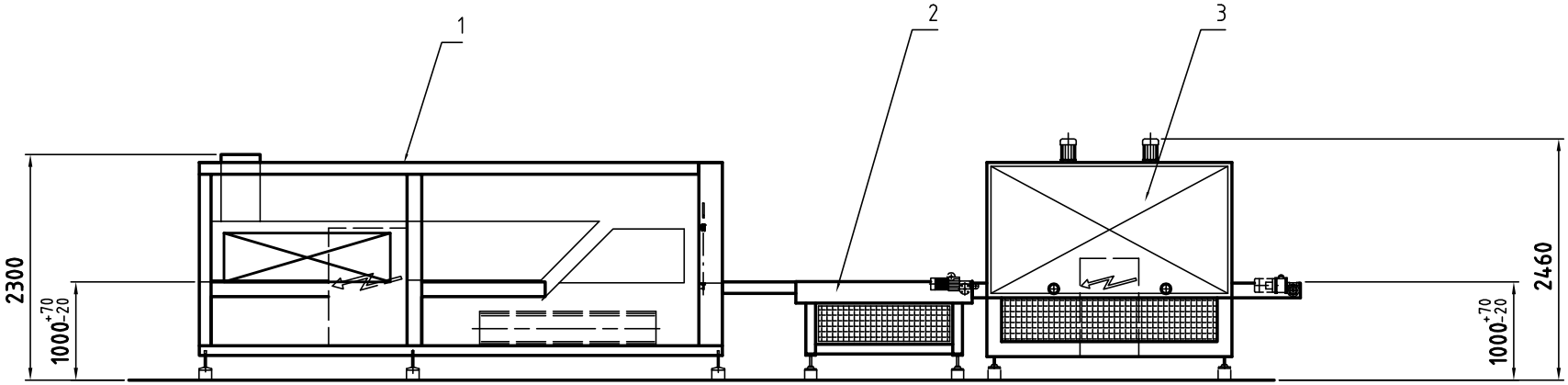

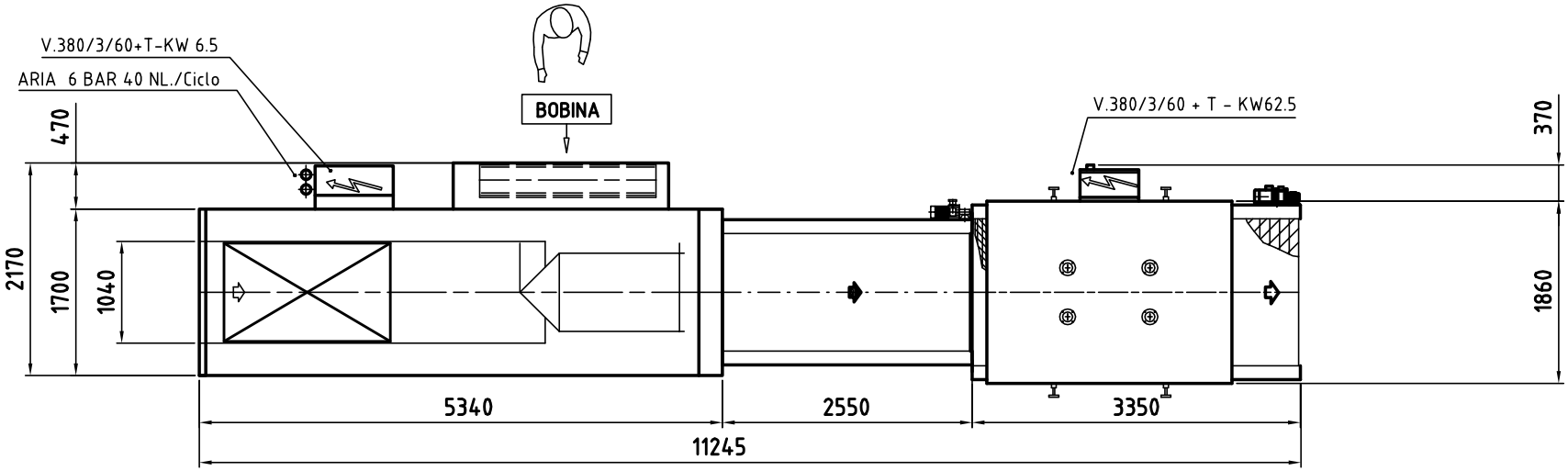

POS.	DESCRIZIONE	DIMENSIONI	NOTE
3	T. 150-80 R.	L = 3350	/
2	NASTRO TRASPORTATORE	L = 2550	/
1	MAXI 120/A "spintore alto"	L = 5340	/

MAC DUE S.R.L.

DOCUMENTO RISERVATO A TERMINI DI LEGGE CON DIVIETO DI RIPRODUZIONE
QUOTE ESPRESSE IN: mm. NON IMPEGNATIVE

SOSTITUITO DAL | SOSTITUISCE IL

CLIENTE: TECNODINAMICA

TIPO MACCHINA: MAXI 120/A SX. Spint. alto +T.150-80 R.

IMPIANTO: Dim. 1000x1700x500H

N. DIS.: IM3835

SCALA 1:50
DATA 21/12/2010
DISEGN. M.F.